1 GRUPPO ELETTROVALVOLA
2 FILTRI E PORTAFILTRI
3 CALDAIA
4 RESISTENZE
5 RUBINETTI ACQUA/VAPORE
6 PARTI ELETTRICHE
7 MANOMETRI

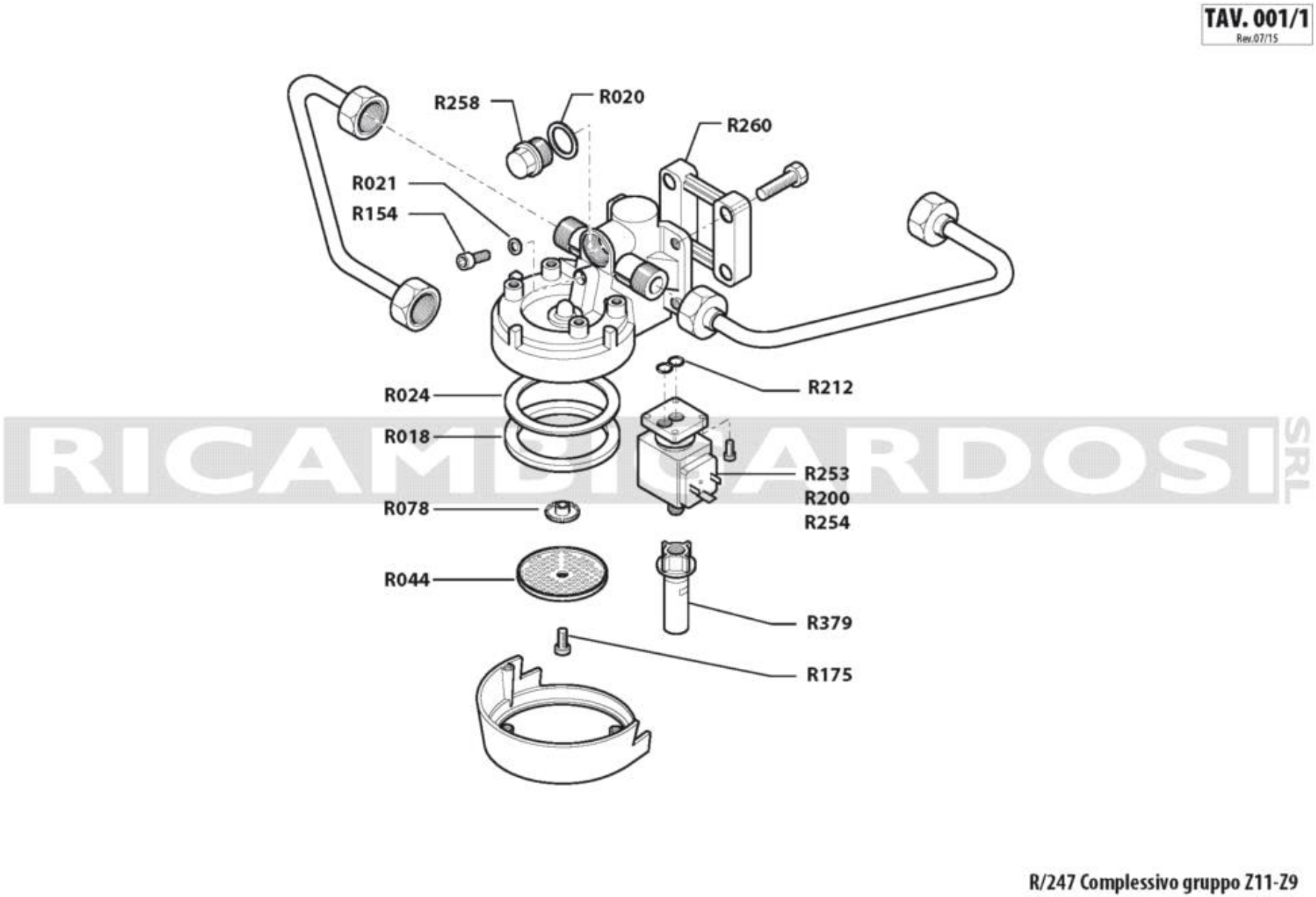


RICAMBI CARDOSI SRL

**GRUPPO ELETTROVALVOLA**

| Codice | Descrizione | Prezzo () |
|---|---|---|
| R018 | Guarnizione portafiltro mm. 8,0 | 0,00 |
| R020 | guar. rame O 24x20x1 | 0,00 |
| R021 | guar. rame 10 x 6 x 1 piatta | 0,00 |
| R024 | spessore x guar.portafiltro de=71 di=58 sp.0,80 | 0,00 |
| R078 | spruzzatore gruppo d.21x6 | 0,00 |
| R154 | brugola fissaggio gruppo tcce uni 5931 inox 6 x 8 | 0,00 |
| R175 | vite portadoccia tc con intaglio pg din 84 inox a2 m 5x12 | 0,00 |
| R200 | elettrovalvola sirai v 230/50-60 a 3 vie | 0,00 |
| R212 | or r5 5,70x1,90 nbr | 0,00 |
| R253 | elettrovalvola lucifer v230 3 vie | 0,00 |
| R254 | elettrovalvola lucifer v110/60 | 0,00 |
| R258 | tappo gruppo | 0,00 |
| R260 | distanziale | 0,00 |
| R379 | rompispruzzo gr.term.conico | 0,00 |

Con riserva di modifiche

## GRUPPO ELETTROVALVOLA

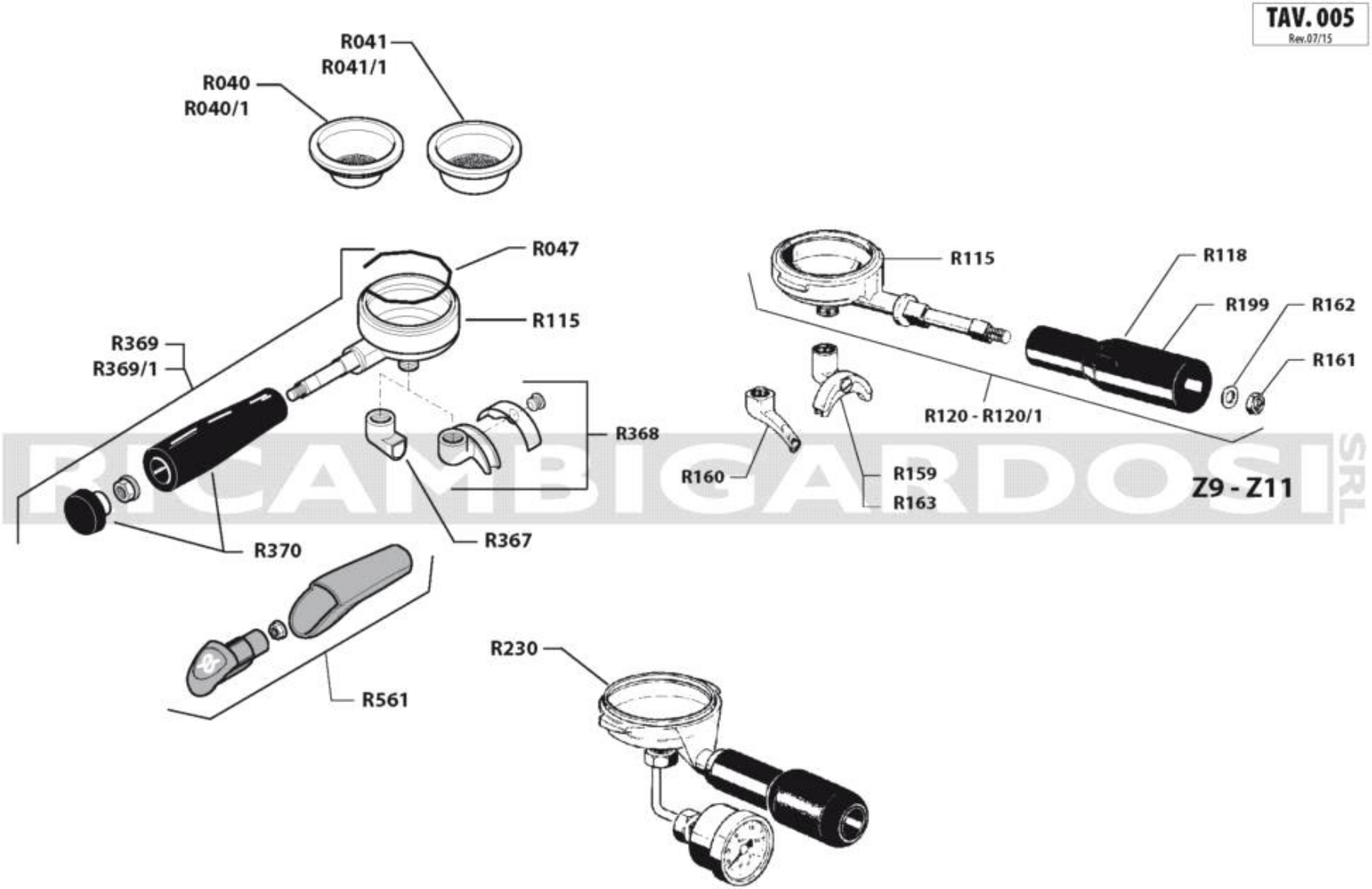


**FILTRI E PORTAFILTRI**

| Codice | Descrizione | Prezzo () |
|---|---|---|
| R040 | Filtro 1 tazza gr. 5/6 bordo: D.70 mm. H: 20 mm. canalino esterno passo foratura: 1,5 mm. MICRO | 0,00 |
| R040/1 | Filtro 1 tazza gr. 7 Bordo: D.70 mm. H: 24,5 mm. canalino esterno passo foratura: 1,73 mm. esagonale in D.30 mm. | 0,00 |
| R041 | Filtro 2 tazze gr.12/14 bordo: d.70 mm. H: 22 mm. canalino esterno passo foratura: 1,5 mm. MICRO IN D. 44 mm. | 0,00 |
| R041/1 | Filtro 2 tazze 14 gr. bordo: D.70 mm. H: 24,5 mm canalino esterno passo foratura 1,73 mm. esagonale IN. D. 44 mm. | 0,00 |
| R047 | molla ferma filtro acciaio inox filo ¯1,1 | 0,00 |
| R115 | Corpo portafiltro | 0,00 |
| R118 | manopola portafiltro z 9 | 0,00 |
| R120 | Portafiltro completo di manico e coppa | 0,00 |
| R120/1 | Portafiltro completo di manico e coppa | 0,00 |
| R159 | beccuccio a 2 vie bar cromato 3/8 | 0,00 |
| R160 | beccuccio a 1 via 3/8 curvato cromato | 0,00 |
| R161 | dado es. attacco gruppo zincato bianco uni 5587 diam 13 filetto 8 spessore 8 | 0,00 |
| R162 | rondella vite manopola uni 6592 xtc hv100 10x18 zin | 0,00 |
| R163 | beccuccio a 2 vie 3/8 con divisore | 0,00 |
| R199 | manopola portafiltro z 9 | 0,00 |
| R230 | portafiltro prova pressione | 0,00 |
| R367 | beccuccio a 1 via tazza | 0,00 |
| R368 | beccuccio a 2 vie bar cromato 3/8 | 0,00 |
| R369 | Portafiltro completo 2 vie attacco beccucci ø 3/8" - attacco manopola a vite | 0,00 |
| R369/1 | Portafiltro completo 1 via attacco beccucci ø 3/8" - attacco manopola a vite | 0,00 |
| R370 | manopola portafiltro mln completa di tappo | 0,00 |
| R561 | kit manopola e tappo portafiltro rancilio | 0,00 |

Con riserva di modifiche

## FILTRI E PORTAFILTRI

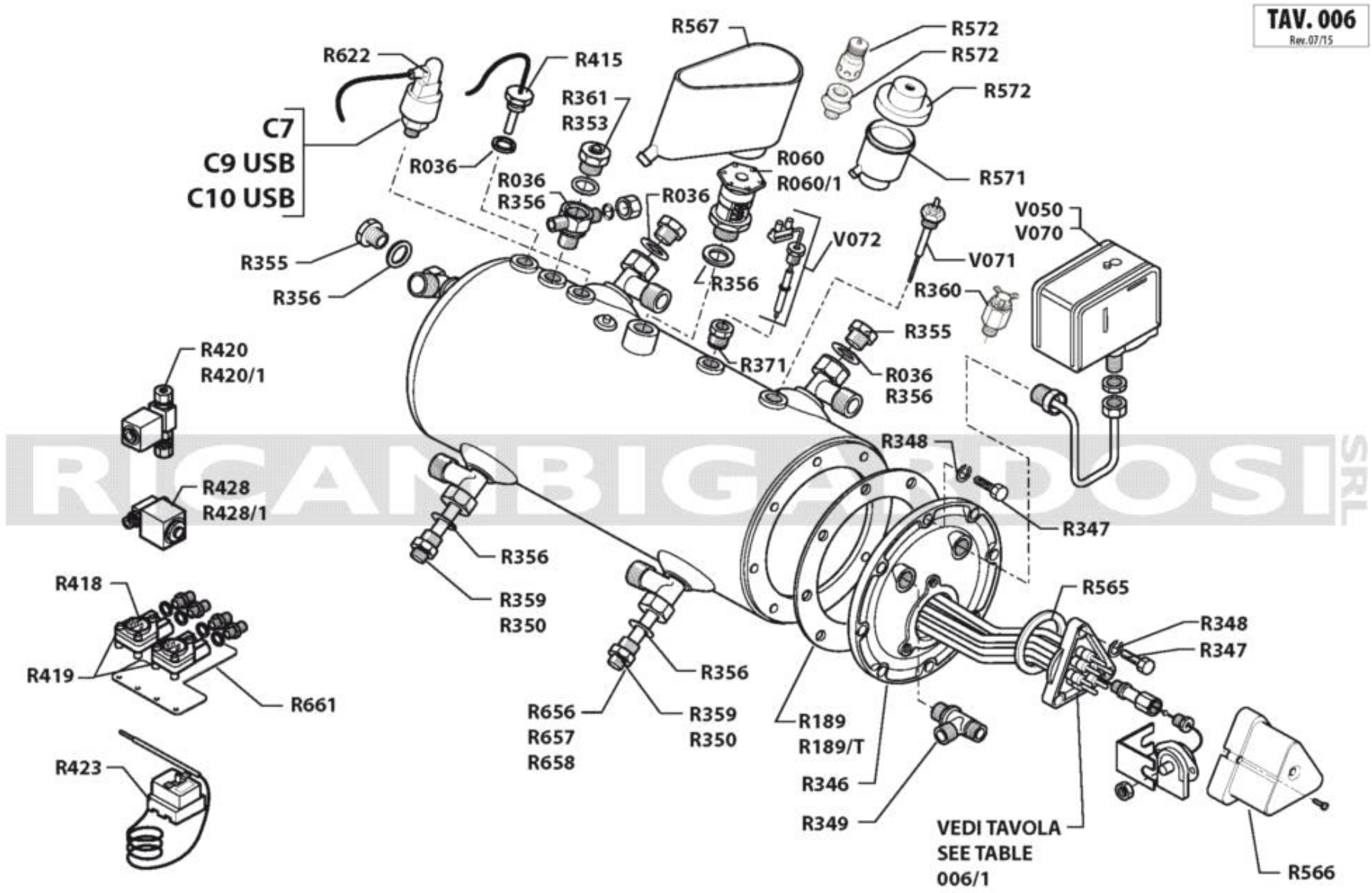
TAV. 006
Rev.07/15
R567
R572
R572
R572
R622
R415
R361
R353
C7
C9 USB
C10 USB
R036
R036
R356
R036
R060
R060/1
R571
V050
V070
V072
V071
R355
R356
R356
R360
R355
R420
R420/1
R371
R036
R356
R348
R428
R428/1
R347
R356
R359
R350
R565
R348
R347
R418
R419
R661
R356
R656
R657
R658
R359
R350
R189
R189/T
R346
R349
VEDI TAVOLA
SEE TABLE
006/1
R423
R566

**CALDAIA**

| Codice | Descrizione | Prezzo () |
|---|---|---|
| R036 | guar.rame 0 23x17x1 | 0,00 |
| R060 | valvola caldaia 1/2 | 0,00 |
| R189 | guar.per caldaia 8 fori u.t. | 0,00 |
| R346 | coperchio caldaia | 0,00 |
| R347 | vite inox m 8 x 22 uni 5739 | 0,00 |
| R348 | grover 0 8 | 0,00 |
| R349 | raccordo a t | 0,00 |
| R350 | tubo iniezione caldaia | 0,00 |
| R353 | valvola depressione cald.1/4 acciaio | 0,00 |
| R355 | tappo superiore gruppo | 0,00 |
| R356 | guar.r/a 3/8 per valvola caldaia 16,5x21,7x2,7 | 0,00 |
| R359 | tubo iniezione re/t mln | 0,00 |
| R360 | sonda rals completa | 0,00 |
| R361 | valvola antirisucchio 3/8 | 0,00 |
| R371 | raccordo rals caldaia | 0,00 |
| R415 | sonda temp. 3/8 gas | 0,00 |
| R418 | contatore volumetrico de | 0,00 |
| R420 | elettrovalvola carico + ritegno v.24 (versione de) | 0,00 |
| R420/1 | Elettrovalvola carico + ritegno V230 (versione S) | 0,00 |
| R423 | termostato di sicurezza riarmabile | 0,00 |
| R428 | elettrovalvola acqua  calda v.24 (c10) | 0,00 |
| R428/1 | Eettrovalvola acqua calda V230 (EPOCA) | 0,00 |
| R565 | guarnizione resistenza teflon | 0,00 |
| R566 | coperchio terminali Resistenza | 0,00 |
| R567 | vaschetta raccolta acqua valvola sicurezza | 0,00 |
| R571 | vaschetta raccogli acqua valvola sicurezza | 0,00 |
| R572 | tappo vaschetta raccogli acqua | 0,00 |
| R622 | Trasduttore di pressione C9-C10 USB | 0,00 |
| R656 | Assieme tubo iniezione L.127 | 0,00 |
| R657 | Assieme tubo iniezione/14 L.175 | 0,00 |
| R658 | Assieme tubo iniezione scambiatore L.175 | 0,00 |
| R661 | Assieme contatore volumetrico | 0,00 |
| V050 | pressostato parker | 0,00 |
| V070 | pressostato sirai tipo 302/6 | 0,00 |
| V071 | regolatore di livello rl 30/1e/b 1,7m 230v (con zoccolo) | 0,00 |
| V072 | sonda per autolivello (ricam) l.=140 | 0,00 |

| Codice | Descrizione | Prezzo () |
| --- | --- | --- |

Con riserva di modifiche

## CALDAIA

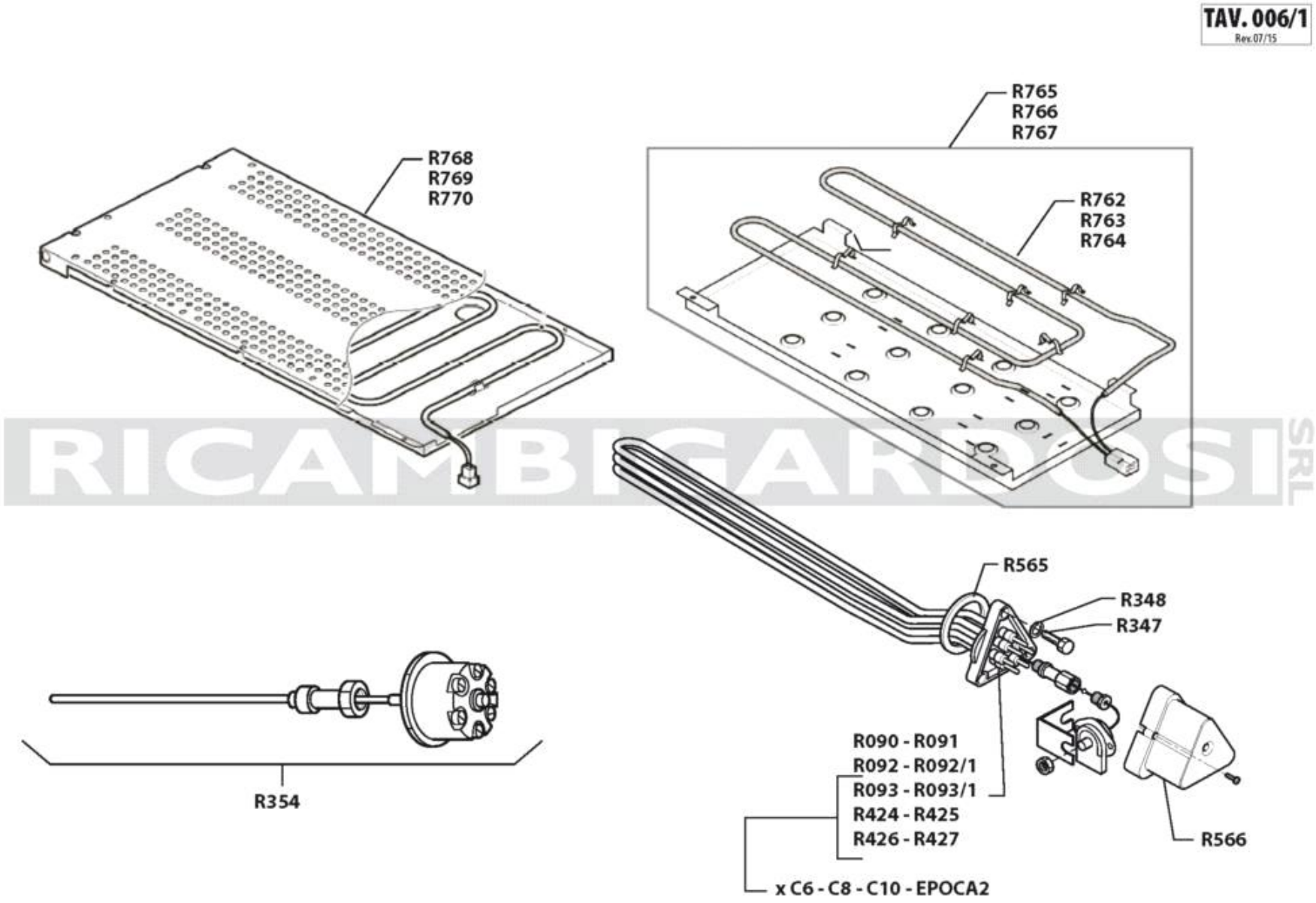


RICAMBI GARDOSI SRL

**RESISTENZE**

| Codice | Descrizione | Prezzo () |
|---|---|---|
| R090 | Resistenza gr.1 W. 2100 V.110 | 0,00 |
| R091 | Resistenza a 3 elem. flangia Rancilio W.2100 V.230/400 L.22 1 gr. dadi | 0,00 |
| R092 | Resistenza a 3 elem. flangia Rancilio W.2700 V.230/400 L.39 2 gr. dadi | 0,00 |
| R092/1 | Resistenza gr.2 W. 2700 V.110 | 0,00 |
| R093 | Resistenza a 3 elem. flangia Rancilio W.3900 V.230/400 L.39 2 gr. dadi | 0,00 |
| R093/1 | Resistenza gr.3 W. 3900 V. 110 | 0,00 |
| R347 | vite inox m 8 x 22 uni 5739 | 0,00 |
| R348 | grover 0 8 | 0,00 |
| R354 | salva resistenza | 0,00 |
| R424 | Resistenza a 3 elem. flangia Rancilio W.3000 V.230/400 L.22 guaina term. 1 gr. faston | 0,00 |
| R425 | Resistenza a 3 elem. flangia Rancilio W.4300 V.230/400 L.39 guaina term. 2 gr. faston | 0,00 |
| R426 | Resistenza + capillare W.2700/V.110 2 gr. | 0,00 |
| R427 | Resistenza a 3 elem. flangia Rancilio W.6000 V.230/400 L.39 guaina term. 2 gr. faston | 0,00 |
| R565 | guarnizione resistenza teflon | 0,00 |
| R566 | coperchio terminali Resistenza | 0,00 |
| R763 | Resistenza scaldatazze 230V. 2Gr. - Mm.520 Classe 7, Classe 9, Classe 10 | 0,00 |
| R764 | Resistenza scaldatazze 230V.4Gr. - Mm.1000 Classe 7, Classe 9, Classe 10 | 0,00 |
| R765 | Kit scaldatazze 2 Gr. + viteria - Classe 7, Classe 9, Classe 10, Epoca | 0,00 |
| R766 | Kit scaldatazze 3 Gr. + viteria - Classe 7, Classe 9, Classe 10 | 0,00 |
| R767 | Kit scaldatazze 4 Gr. + viteria - Classe 7, Classe 9, Classe 10 | 0,00 |
| R768 | Resistenza scaldatazze 2 Gr. - Classe 11 | 0,00 |
| R769 | Resistenza scaldatazze 3 Gr. - Classe 11 | 0,00 |
| R770 | Resistenza scaldatazze 4 Gr. - Classe 11 | 0,00 |

Con riserva di modifiche

## RESISTENZE

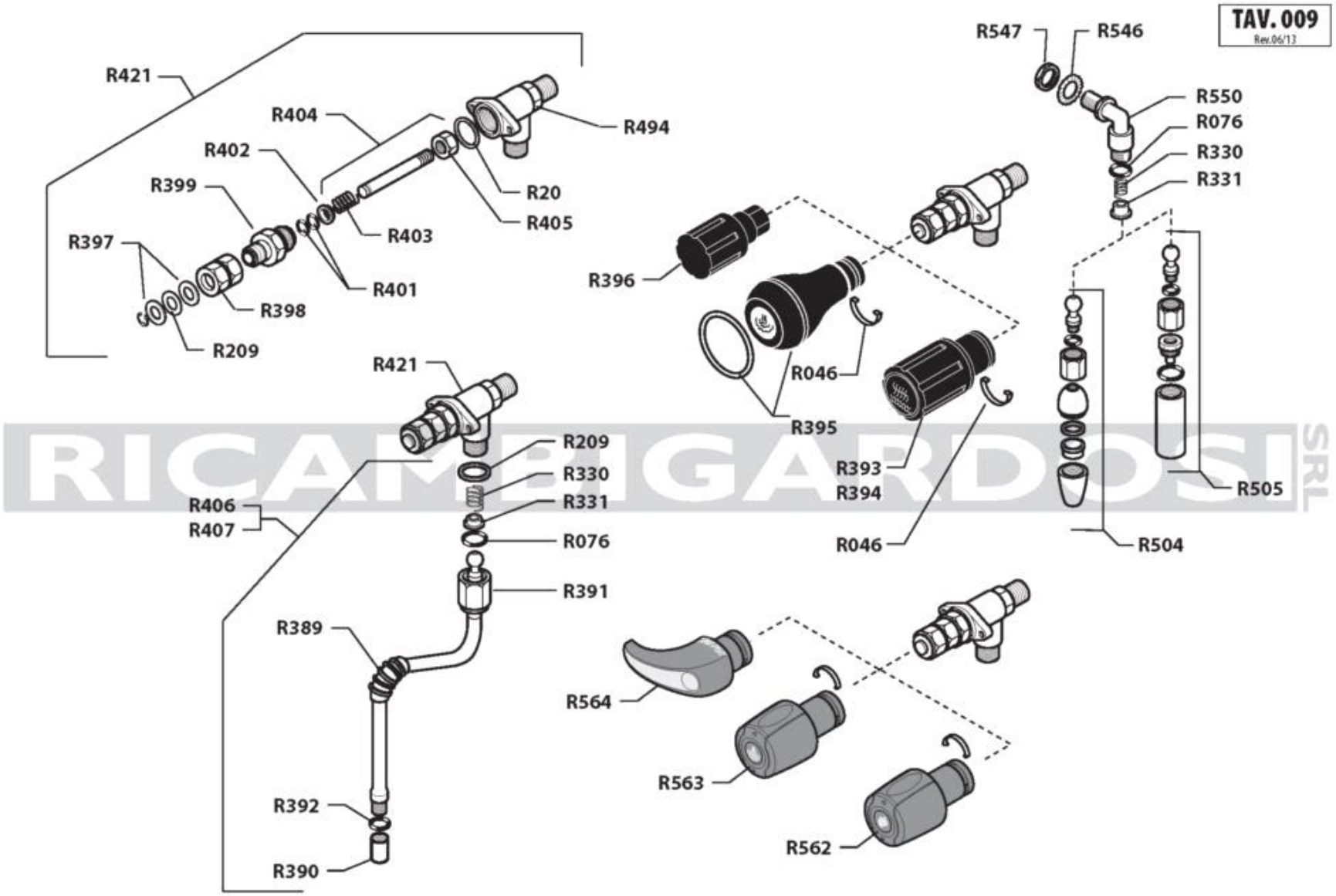


**RUBINETTI ACQUA / VAPORE**

| Codice | Descrizione | Prezzo () |
|---|---|---|
| R020 | guar. rame O 24x20x1 | 0,00 |
| R046 | molla manopola z 8 | 0,00 |
| R076 | or 115 11,91x2,62 viton | 0,00 |
| R209 | guar.teflon rub.vap.z 9 18x9x0,5 | 0,00 |
| R330 | molla per snodo vapore | 0,00 |
| R331 | guida molla snodo vapore - inox | 0,00 |
| R389 | gommino per tubi vapore | 0,00 |
| R390 | spruzzatore vapore lg.25 | 0,00 |
| R391 | dado snodo tubo vapore | 0,00 |
| R392 | or r5a 6,40x1,90 epdm | 0,00 |
| R393 | volantino vapore completo epoca | 0,00 |
| R394 | volantino acqua completo - epoca - | 0,00 |
| R395 | volantino rubinetto vapore - classe 10 - | 0,00 |
| R396 | volantino vapore - classe 8 - | 0,00 |
| R397 | rondella rubinetto vapore nuovo | 0,00 |
| R398 | bussola reg. per rubinetto | 0,00 |
| R399 | bussola asta rubinetto | 0,00 |
| R401 | Guarnizione OR 2037 NBR70 9,25x1,78 | 0,00 |
| R402 | guida molla per nuovo rubinetto | 0,00 |
| R403 | molla rubinetto acqua/vapore | 0,00 |
| R404 | asta completa rubinetto vapore | 0,00 |
| R405 | dado con guarnizione rubinetto vapore | 0,00 |
| R406 | lancia vapore inox | 0,00 |
| R407 | tubo vapore con snodo nsf | 0,00 |
| R421 | rubinetto vapore | 0,00 |
| R494 | corpo rubinetto acq/vap nuovo tipo (flangiato) | 0,00 |
| R504 | tubo acqua inox | 0,00 |
| R505 | rompi spruzzo + spruzzatore | 0,00 |
| R546 | rondella dentellata est.d.16 | 0,00 |
| R547 | dado basso 3/8 gas | 0,00 |
| R550 | gomito acqua calda nsf | 0,00 |
| R562 | kit manopola acqua | 0,00 |
| R563 | kit manopola vapore | 0,00 |
| R564 | kit manopola vapore c-leaver | 0,00 |

| Codice | Descrizione | Prezzo () |
| --- | --- | --- |

Con riserva di modifiche

## RUBINETTI ACQUA / VAPORE

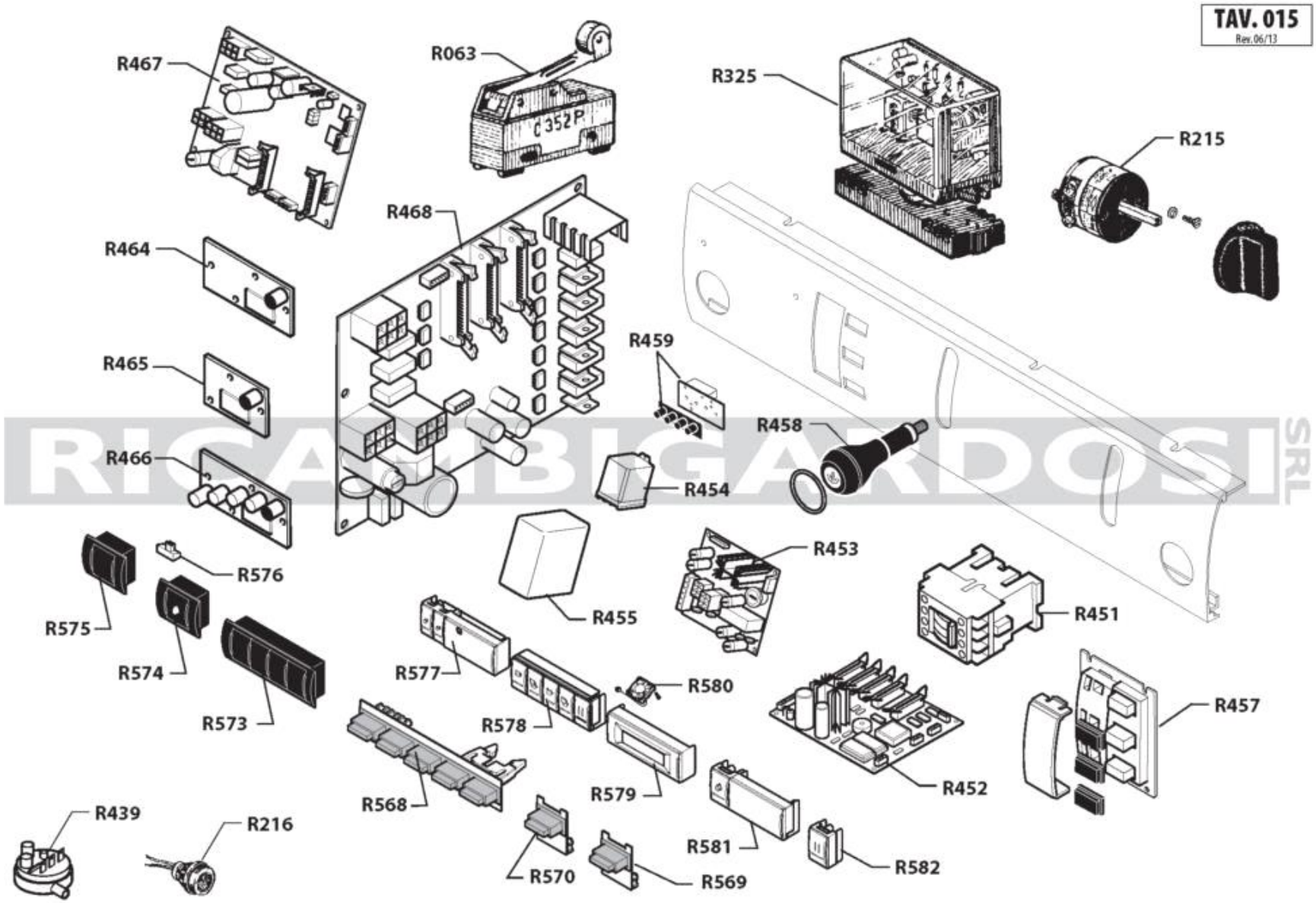


**PARTI ELETTRICHE**

| Codice | Descrizione | Prezzo () |
|---|---|---|
| R063 | micro erogazione | 0,00 |
| R215 | 213002-commutatore z 9 | 0,00 |
| R216 | spia verde z 9 | 0,00 |
| R325 | regolatore di livello rl 40/1e/8 1,7m 230v (8 faston) | 0,00 |
| R439 | pressostato 1 livello - epoca 1 - | 0,00 |
| R451 | contattore 230v 50/60hz | 0,00 |
| R452 | kit scheda sde03 cpu | 0,00 |
| R453 | kit scheda sde02 power | 0,00 |
| R454 | rel • 230v md50 | 0,00 |
| R455 | centralina nrl 30/1e-2c/f rals 230v | 0,00 |
| R457 | pulsantiera funzioni s | 0,00 |
| R458 | manopola comando | 0,00 |
| R459 | pulsantiera funzioni tsc sde | 0,00 |
| R464 | tasto caff • con spia s (arancione) | 0,00 |
| R465 | Scheda + tastiera caff • CD | 0,00 |
| R466 | scheda +tastiera caff • de | 0,00 |
| R467 | kit scheda de 03 | 0,00 |
| R468 | kit scheda e 03 | 0,00 |
| R568 | pulsantiera epoca2 | 0,00 |
| R569 | interruttore caff • | 0,00 |
| R570 | interruttore acqua epoca2 | 0,00 |
| R573 | pulsantiera c7 | 0,00 |
| R574 | interruttore acqua c7 | 0,00 |
| R575 | interruttore caff • c7 | 0,00 |
| R576 | modulo led interruttori | 0,00 |
| R577 | tasto acqua con supporto plastica | 0,00 |
| R578 | tastiera caff • con led | 0,00 |
| R579 | display c9 | 0,00 |
| R580 | ventola display | 0,00 |
| R582 | tasto caff • con led | 0,00 |

Con riserva di modifiche

## PARTI ELETTRICHE

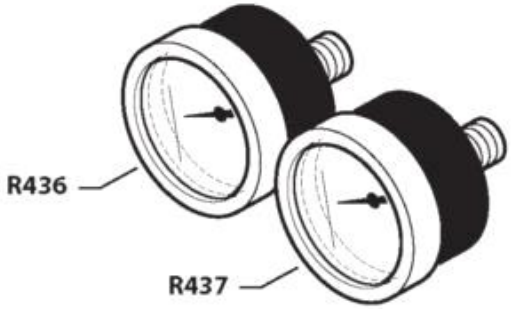

RICAMBIGARDOSI SRL

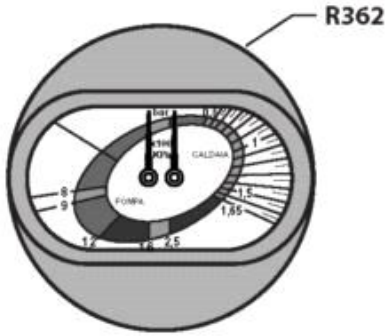


**MANOMETRI**

| Codice | Descrizione | Prezzo () |
|---|---|---|
| R067 | Manometro doppia scala d. 63 scala 0-2,5 0-16 bar raccordo 1/8" | 0,00 |
| R362 | Manometro doppia scala d. 63 scala 0-2,5 0-16 bar raccordo 1/8" | 0,00 |
| R436 | Manometro caldaia d. 40 scala 0-2,5 bar raccordo 1/8" | 0,00 |
| R437 | Manometro pompa d.43 scala 0-15 bar raccordo 1/8" | 0,00 |

Con riserva di modifiche

## MANOMETRI